MP 系列直流污水泵
SERIES MACERATOR PUMP

WORKING CONDITIONS

- Duty Cycle: Intermittent
- Liquid Temperature:140° F (60° C) Max.
- Priming Capabilities:Not needed flooded suction
- Max Pressure:Not needed
- Power:12 amps max current draw

工作条件：

- 工作周期:间歇式
- 可承受最高温度:最高温140°F (60°C)
- 吸程:不需要完全淹没
- 最大压力:无需
- 功率:最大电流12安

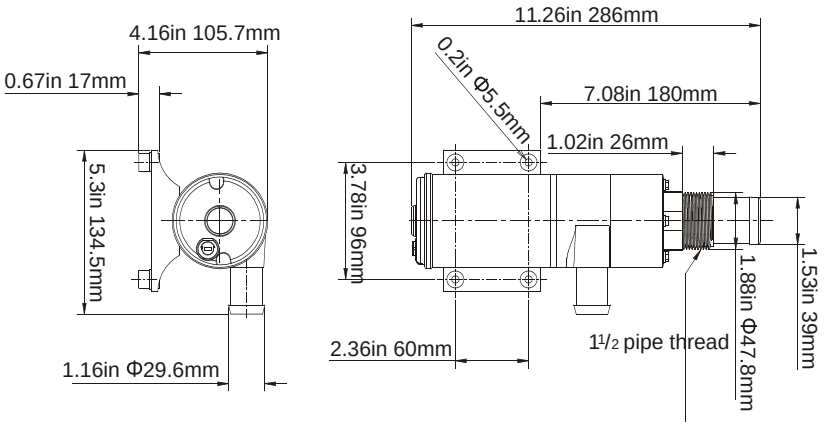

FEATURES & BENEFITS

- Dual Blade and Housing
- Seamless Shell Design
- Thermally Protected Motor
- High Quality Efficient Motor
- No Allow Run Dry

特点和优势

- 双刀刃设计
- 和合理的泵体结构
- 无缝外壳设计
- 电机带热保护器
- 优质高效电机
- 不可以干运转

TYPICAL APPLICATIONS

- RV & Campers
- Boats & Mobile Kitchenware
- Industrial
- Marine

主要应用领域

- 房车&露营车
- 船用&移动厨房用具
- 工业
- 游艇

技术参数 TECHNICAL DATA

型号 TYPE	电压 Volt (V)	开口流量 Open Flow (lpm/gpm)	压力 Pressure (psi/bar)	最大电流 Max Draw (A)	包装尺寸 Packing Size (mm)	净重 N.W
MP4500-12	12	45.0/12.0	No	12.0	355x133x110	1.8
MP4500-24	24	45.0/12.0	No	7.0	355x133x110	1.8